ŘEZ 9-9

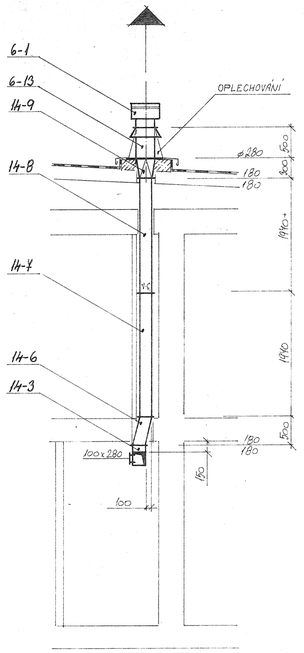

ŘEZ 10-10

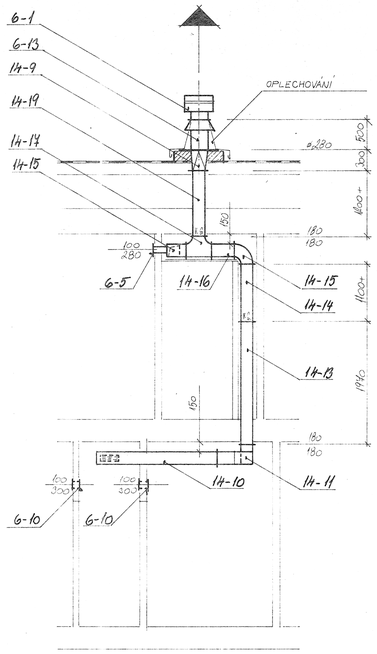

ŘEZ 11-11

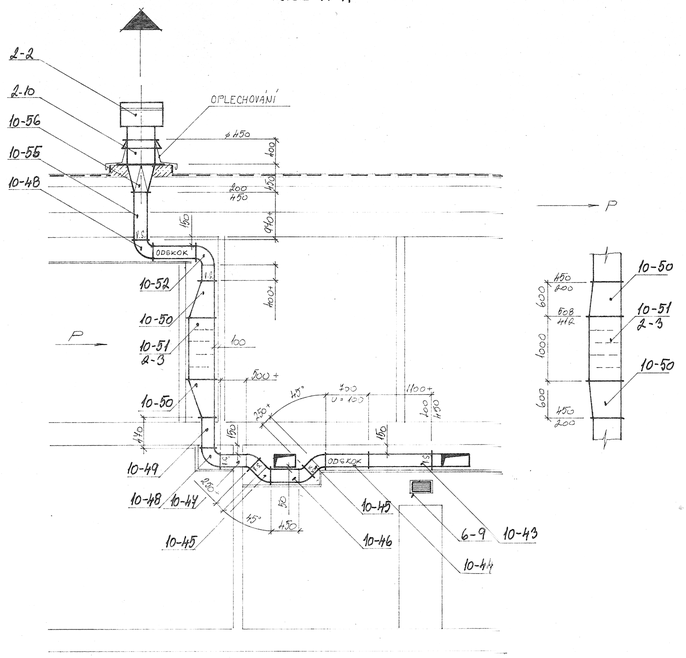

ŘEZ 12-12

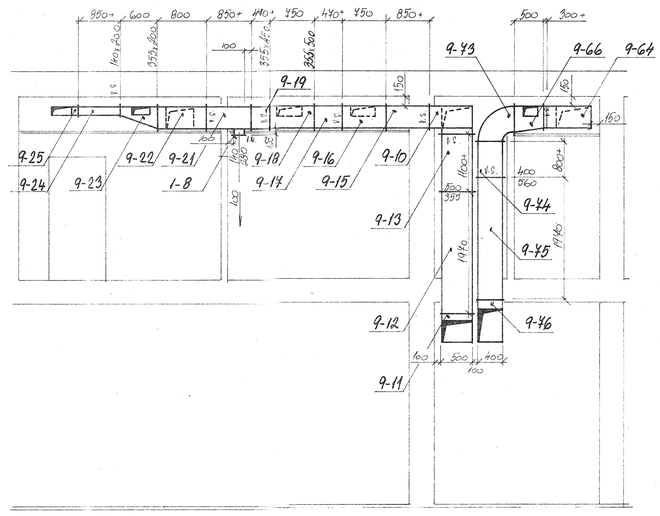

ŘEZ 13-13

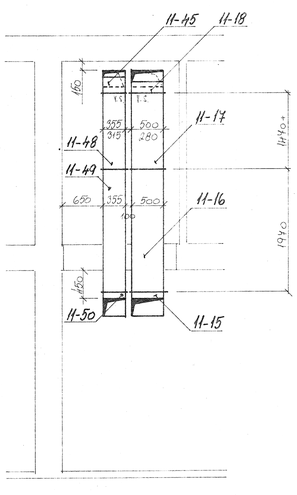

ŘEZ 14-14

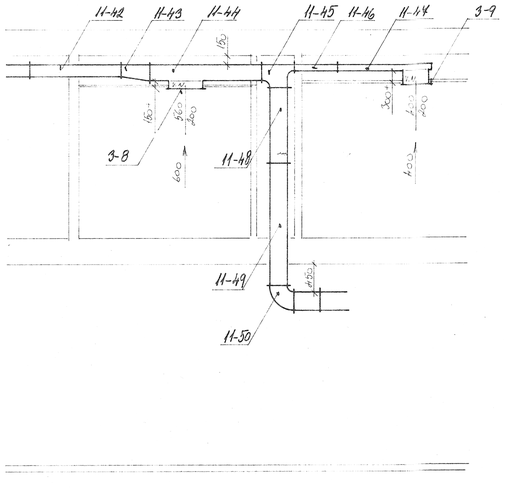

ŘEZ 15-15

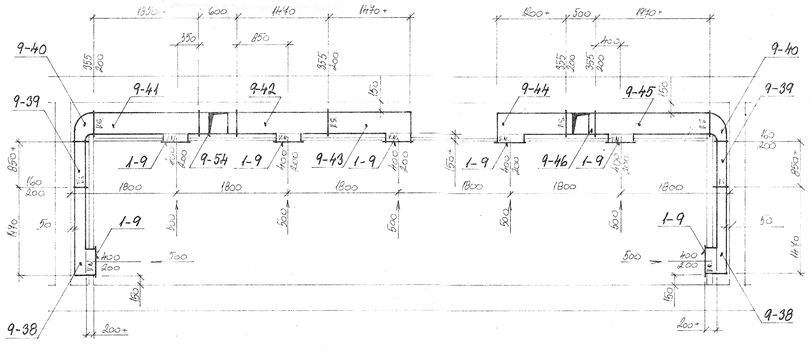

ŘEZ 16-16

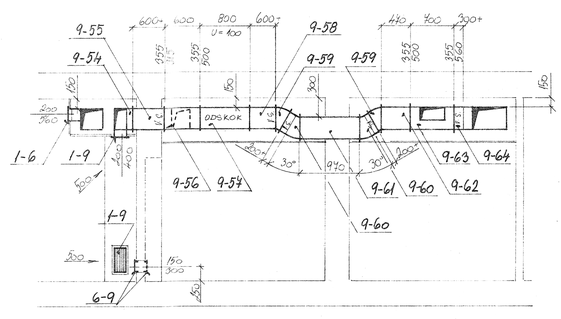

ŘEZ 17-17

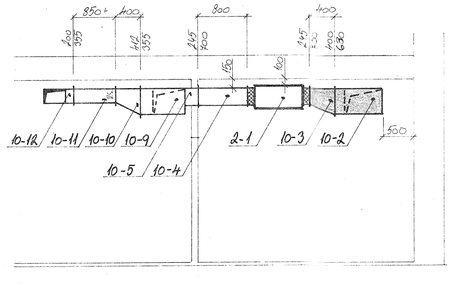

ŘEZ 18-18

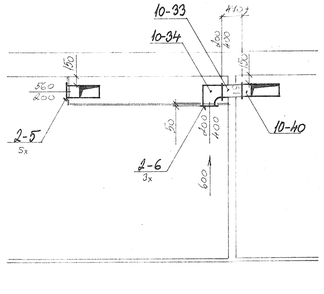

ŘEZ 19-19

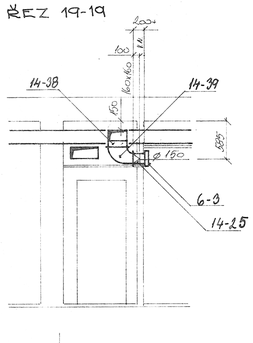

2

ZAK. Č. STP HK 11-6257/03/0

ÚPRAVA '92

ZAKLADATEL: ING. CHOLASTA J.	VYPRACOVAL: ING. WEINZETL	KONTROLOVAL: ING. CHOLASTA J.	SVĚTLÍK HRADEC KRÁLOVÉ
DIVISIÓN: NEMOCNICE NÁCHOD			ZAKÁZKA: 0008/17/0
AKCE: NEMOCNICE NÁCHOD PATOLOGICKÉ ODDĚLENÍ VZDUCHOTECHNIKA			DATUM: 4.1992
			DRUH: PROJEKT
			FORMÁT A4: 8 A4
			MĚŘÍTKO: 1:50
VÝKRES: ŘEZY 9-9 AŽ 19-19			ČÍSLO: VZD 7